■ 外観

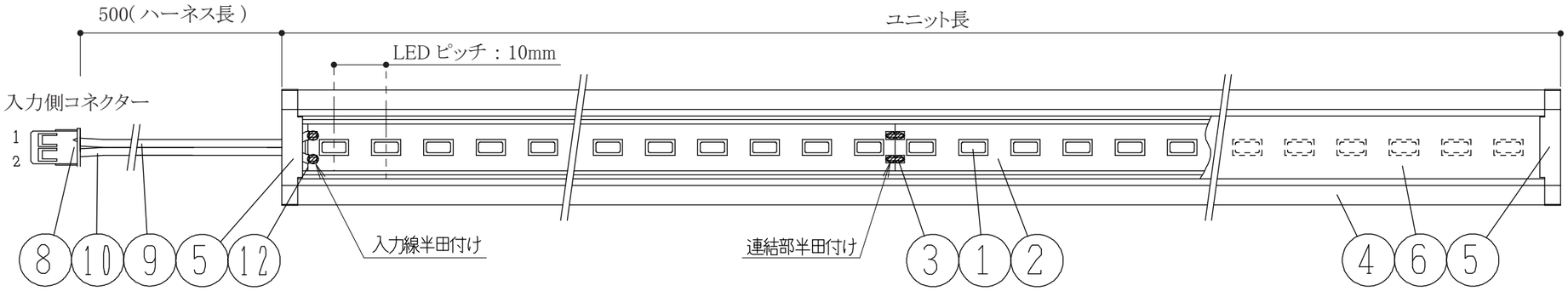

■ シェルフフック(左右2箇所)

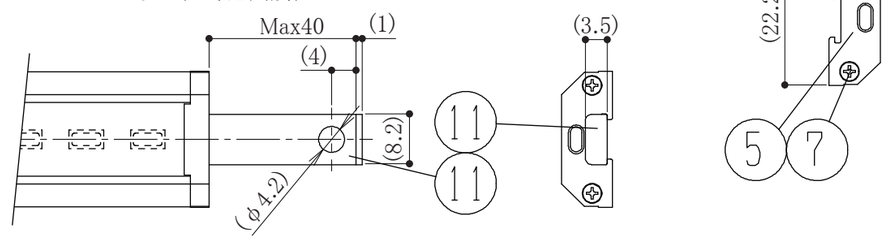

※最外形寸法（フック閉じ込み時）：ユニット長 +2mm

■ 電気特性

項目	記号	ユニット長	TYP	単位	消費電力
入力電圧	Vin	-	24.0	V	
入力電流	Iin	310	250	mA	6.0W
		610	500	mA	12.0W
		910	750	mA	18.0W
		1210	1,000	mA	24.0W
		1510	1,250	mA	30.0W
		1810	1,500	mA	36.0W

■ 型番説明

LLE − Q731 H -10 -C/＊

- ＊: 中継側端子 / ブランク:無し C:コネクター
- C: 給電側端子 / C:コネクター P:DCプラグ
- -10: LEDピッチ / 10:10mm
- H: 光源色 / L:電球色(3,000K) W:温白色(3,500K) H:白色(4,000K) N:昼白色(5,000K)
- Q731: ユニット長 / 31:310mm 61:610mm 91:910mm 121:1210mm 151:1510mm 181:1810mm

■ 環境

項目	記号	定格			単位	
使用温度範囲	Ta	-10	～	40	℃	
環境相対湿度		5	～	95	%	(氷結，結露の無いこと)

ご注意！
1)LEDの製品特性上、同一型製品でも製品ごとに発光色や明るさのバラつきがある場合があります。
また、経年によるそれらの減退率もバラつきがありますのでご了承ください。
2)取付に関しては取付面が器具重量に十分耐えられるか必ず確認してください。
3)LED点灯中の本体は熱を持ちますが異常ではありません。

■ オプション　LOH-100：入力ハーネス(L=2000)
LPS-500シリーズ：専用電源
LPCシリーズ：調光器

⚠ 安全に関するご注意

・本器具は-10～40℃の使用環境温度で使用するように設計されております。
高温で使用するとLEDの短寿命、火災の原因となります。
・屋内専用です。屋外や直射日光の当たる状態での使用はしないでください。
破損や事故の原因となります。
・本器具は非防水仕様です。水のかかる環境や水につけての使用はしないでください。
感電、火災の原因となります。
・指定の電源以外は使用しないでください。
・電源線(リードハーネス) 及び コネクターは確実に接続してください。感電、火災の原因となります。
・安全上、LEDを長時間直視しないでください。
・施工・点検時には必ず主電源を切ってください。切らずに行うと感電の危険があります。

No.	部品図番	部品名	材質・規格・処理	メーカー	数量
−	−	Pbフリー半田	M705 相当品	千住金属 他	適宜
12	G-80789	絶縁テープ	No.631S 0100 透明 幅9mm	寺岡製作所	適宜
11	G-80789	シェルフフック	SPCC 三価クロメート 相当	メーカー各社	適宜
10	−	GND側リード線	UL1007LF AWG22 水色 相当	住友電工 他	1
9	−	Vin側リード線	UL1007LF AWG22 白 相当	住友電工 他	1
8	−	入力コネクタ	XAP-02V-1	日本圧着端子製造	1
7	−	タッピンねじ	鉄 0番1種サラ Bタイト 2x6 三価W	双信工業 他	4
6	−	トップカバー	PC 0.51 透明/拡散 相当	メーカー各社	1
5	G-90663	エンドキャップ	PC カラバー-301-10 アイボリー 相当	住友ダウ 他	2
4	G-80785	アルミフレーム	アルミニウム A6063S 白色電着アルマイト	住軽テクノ 他	1
3	−	連結ピン	りん青銅 錫メッキ □0.64 3mm	オートスプライス	適宜
2	−	LED回路基板		白土プリント 他	適宜
1	−	LED	ミドルパワータイプ	各社	適宜

品番	REVISION	DRAWN	DATE	TOLERANCE	MATERIAL	MATERIAL NO.	REMARK
LLE-Q700 シリーズ (DC24V入力タイプ・コネクター仕様)					DATE 2019/09/19 / USED	UNIT / SCALE / ANGLE	TITLE 承認図
					DESIGNED / DRAWN / CHECKED / APPROVED	YOSHICHU MANNEQUIN	PART NO.

■ 外観

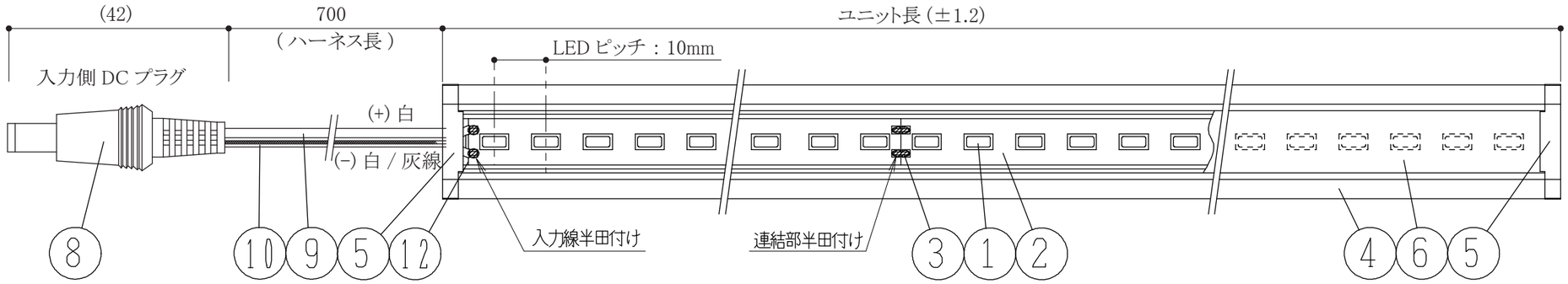

■ シェルフフック(左右2箇所)

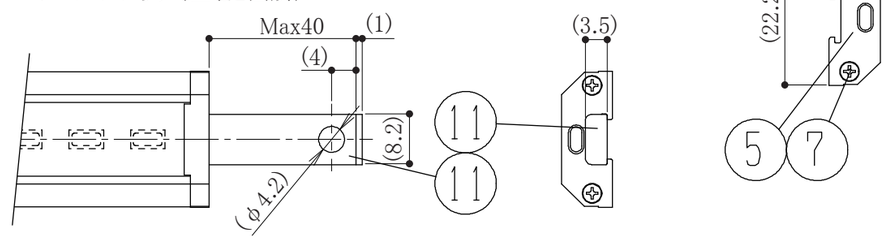

※最外形寸法 (フック閉じ込み時) : ユニット長 +2mm

■ 電気特性

項目	記号	ユニット長	TYP	単位	消費電力
入力電圧	Vin	−	24.0	V	
入力電流	Iin	310	250	mA	6.0W
		610	500	mA	12.0W
		910	750	mA	18.0W
		1210	1,000	mA	24.0W
		1510	1,250	mA	30.0W
		1810	1,500	mA	36.0W

■ 型番説明

LLE − Q731 H -10 -C/＊

- ＊: 中継側端子 / ﾌﾞﾗﾝｸ:無し C:コネクター
- C: 給電側端子 / C:コネクター P:DCプラグ
- -10: LEDピッチ / 10:10mm
- H: 光源色 / L:電球色(3,000K) W:温白色(3,500K) H:白色(4,000K) N:昼白色(5,000K)
- Q731: ユニット長 / 31:310mm 61:610mm 91:910mm 121:1210mm 151:1510mm 181:1810mm

■ 環境

項目	記号	定格			単位	
使用温度範囲	Ta	-10	～	40	℃	
環境相対湿度		5	～	95	%	(氷結 , 結露の無いこと)

■ オプション LOH-100 : 入力ハーネス(L=2000)
LPS-500シリーズ : 専用電源
LPCシリーズ : 調光器

ご注意 !
1)LEDの製品特性上、同一型製品でも製品ごとに発光色や明るさのバラつきがある場合があります。
また、経年によるそれらの減退率もバラつきがありますのでご了承ください。
2)取付に関しては取付面が器具重量に十分耐えられるか必ず確認してください。
3)LED点灯中の本体は熱を持ちますが異常ではありません。

⚠ 安全に関するご注意

・本器具は-10～40℃の使用環境温度で使用するように設計されております。
高温で使用するとLEDの短寿命、火災の原因となります。
・屋内専用です。屋外や直射日光の当たる状態での使用はしないでください。
破損や事故の原因となります。
・本器具は非防水仕様です。水のかかる環境や水につけての使用はしないでください。
感電、火災の原因となります。
・指定の電源以外は使用しないでください。
・電源線(リードハーネス) 及び コネクターは確実に接続してください。感電、火災の原因となります。
・安全上、LEDを長時間直視しないでください。
・施工・点検時には必ず主電源を切ってください。切らずに行うと感電の危険があります。

No.	部品図番	部品名	材質・規格・処理	メーカー	数量
−	−	Pbﾌﾘｰ半田	M705 相当品	千住金属 他	適宜
12	G-80789	絶縁ﾃｰﾌﾟ	No.631S @100 透明 幅9mm	寺岡製作所	適宜
11	G-80789	ｼｪﾙﾌﾌｯｸ	SPCC 三価ｸﾛﾒｰﾄ 相当	ﾒｰｶｰ各社	適宜
10	−	GND側ﾘｰﾄﾞ線	HVFF -F- 白/灰線 相当品	岩崎電線 他	1
9	−	Vin側ﾘｰﾄﾞ線	HVFF -F- 白 相当品	岩崎電線 他	1
8	−	DCﾌﾟﾗｸﾞ	2.1x5.5DCﾌﾟﾗｸﾞ 白 相当品	伊島精機 他	1
7	−	ﾀｯﾋﾟﾝねじ	鉄 0番|種ｻﾗ Bﾀｲﾄ 2x6 三価W	双信工業 他	4
6	−	ﾄｯﾌﾟｶﾊﾞｰ	PC 0.51 透明/拡散 相当	ﾒｰｶｰ各社	1
5	G-90663	ｴﾝﾄﾞｷｬｯﾌﾟ	PC ｶﾗﾊﾞｰ-301-10 ｱｲｷﾞﾘｰ 相当	住友ﾀﾞｳ 他	2
4	G-80785	ｱﾙﾐﾌﾚｰﾑ	ｱﾙﾐﾆｳﾑ A6063S 白色電着ｱﾙﾏｲﾄ	住軽ﾃｸﾉ 他	1
3	−	連結ﾋﾟﾝ	りん青銅 錫ﾒｯｷ □0.64 3mm	ｵｰﾄｽﾌﾟﾗｲｽ	適宜
2	−	LED回路基板		白土ﾌﾟﾘﾝﾄ 他	適宜
1	−	LED	ﾐﾄﾞﾙﾊﾟﾜｰﾀｲﾌﾟ	各社	適宜

品番		REVISION	DRAWN	DATE	TOLERANCE	MATERIAL	MATERIAL NO.
LLE-Q700 シリーズ (DC24V入力タイプ・DCプラグ仕様)	7						
	6					DATE 2018/05/30	USED
	5						
	4						
	3					DESIGNED / DRAWN	CHECKED / APPROVED
	2						
	1						

UNIT	SCALE	ANGLE	REMARK
			TITLE: 承認図
YOSHICHU MANNEQUIN			PART NO.

■ 外観

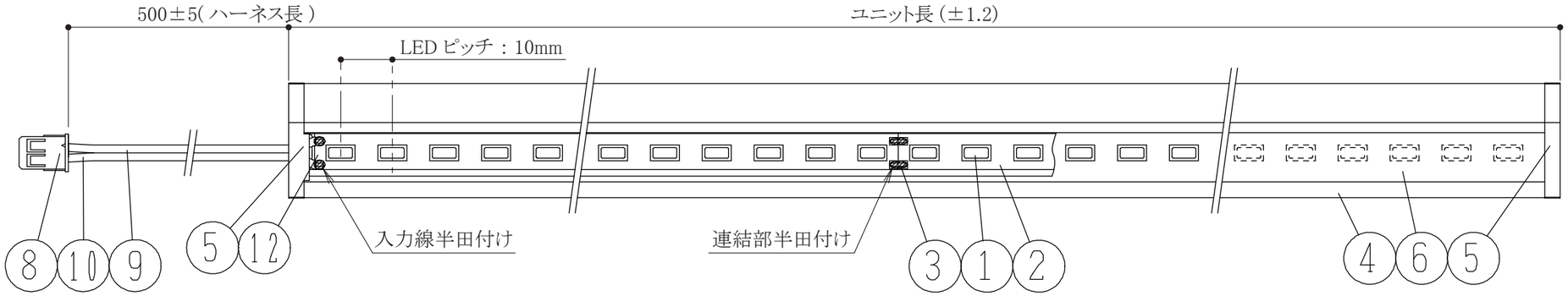

■ シェルフフック(左右2箇所)

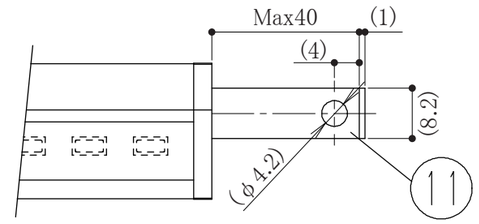

※最外形寸法 (フック閉じ込み時) : ユニット長 +2mm

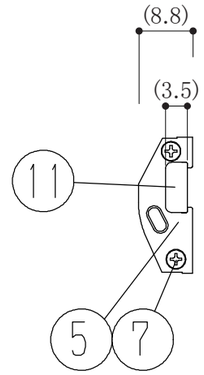

■ 電気特性

項目	記号	ユニット長	TYP	単位	消費電力
入力電圧	Vin	-	24.0	V	
入力電流	Iin	310	250	mA	6.0W
		610	500	mA	12.0W
		910	750	mA	18.0W
		1210	1,000	mA	24.0W
		1510	1,250	mA	30.0W
		1810	1,500	mA	36.0W

■ 型番説明

LLE − Q731 S H -10 -C/＊

- ＊: 中継側端子 / ﾌﾞﾗﾝｸ:無し C:コネクター
- C: 給電側端子 / C:コネクター P:DCプラグ
- -10: LEDピッチ / 10:10mm
- H: 光源色 / L:電球色(3,000K) W:温白色(3,500K) H:白色(4,000K) N:昼白色(5,000K)
- S: 形状 / S:傾斜角27°
- Q731: ユニット長 / 31:310mm 61:610mm 91:910mm 121:1210mm 151:1510mm 181:1810mm

■ 環境

項目	記号	定格			単位	
使用温度範囲	Ta	-10	～	40	℃	
環境相対湿度		5	～	95	%	(氷結 , 結露の無いこと)

■ オプション LOH-100 : 入力ハーネス(L=2000)
LPS-500シリーズ : 専用電源
LPCシリーズ : 調光器

ご注意 !
1)LEDの製品特性上、同一型製品でも製品ごとに発光色や明るさのバラつきがある場合があります。
また、経年によるそれらの減退率もバラつきがありますのでご了承ください。
2)取付に関しては取付面が器具重量に十分耐えられるか必ず確認してください。
3)LED点灯中の本体は熱を持ちますが異常ではありません。

⚠ 安全に関するご注意

・本器具は-10～40℃の使用環境温度で使用するように設計されております。
高温で使用するとLEDの短寿命、火災の原因となります。
・屋内専用です。屋外や直射日光の当たる状態での使用はしないでください。
破損や事故の原因となります。
・本器具は非防水仕様です。水のかかる環境や水につけての使用はしないでください。
感電、火災の原因となります。
・指定の電源以外は使用しないでください。
・電源線(リードハーネス) 及び コネクターは確実に接続してください。感電、火災の原因となります。
・安全上、LEDを長時間直視しないでください。
・施工・点検時には必ず主電源を切ってください。切らずに行うと感電の危険があります。

No.	部品図番	部品名	材質・規格・処理	メーカー	数量
—	—	Pbﾌﾘｰ半田	M705 相当品	千住金属 他	適宜
12	G-80789	絶縁ﾃｰﾌﾟ	No.631S @100 透明 幅9mm	寺岡製作所	適宜
11	G-80789	ｼｪﾙﾌﾌｯｸ	SPCC 三価ｸﾛﾒｰﾄ 相当	ﾒｰｶｰ各社	適宜
10	—	GND側ﾘｰﾄﾞ線	UL1007LF AWG22 水色 相当	住友電工 他	1
9	—	Vin側ﾘｰﾄﾞ線	UL1007LF AWG22 白 相当	住友電工 他	1
8	—	入力ｺﾈｸﾀ	XAP-02V-1	日本圧着端子製造	1
7	—	ﾀｯﾋﾟﾝねじ	鉄 0番|種ｻﾗ Bﾀｲﾄ 2x6 三価W	双信工業 他	4
6	—	ﾄｯﾌﾟｶﾊﾞｰ	PC 0.51 透明/拡散 相当	ﾒｰｶｰ各社	1
5	G-90663	ｴﾝﾄﾞｷｬｯﾌﾟ	PC ｶﾗﾊﾞｰ-301-10 ｱｲﾎﾞﾘｰ 相当	住友ﾀｰﾝ 他	2
4	G-80785	ｱﾙﾐﾌﾚｰﾑ	ｱﾙﾐﾆｳﾑ A6063S 白色電着ｱﾙﾏｲﾄ	住軽ﾃｸﾉ 他	1
3	—	連結ﾋﾟﾝ	りん青銅 錫ﾒｯｷ □0.64 3mm	ｵｰﾄｽﾌﾟﾗｲｽ	適宜
2	—	LED回路基板		白土ﾌﾟﾘﾝﾄ 他	適宜
1	—	LED	ﾐﾄﾞﾙﾊﾟﾜｰﾀｲﾌﾟ	各社	適宜

品番		REVISION	DRAWN	DATE	TOLERANCE	MATERIAL	MATERIAL NO.
LLE-Q700S シリーズ (DC24V入力タイプ・コネクター仕様)	7					DATE 2019/09/19	USED
	6						UNIT / SCALE / ANGLE
	5						
	4						
	3					DESIGNED / DRAWN	CHECKED / APPROVED
	2						YOSHICHU MANNEQUIN
	1						

REMARK

TITLE 承認図

PART NO.

■ 外観

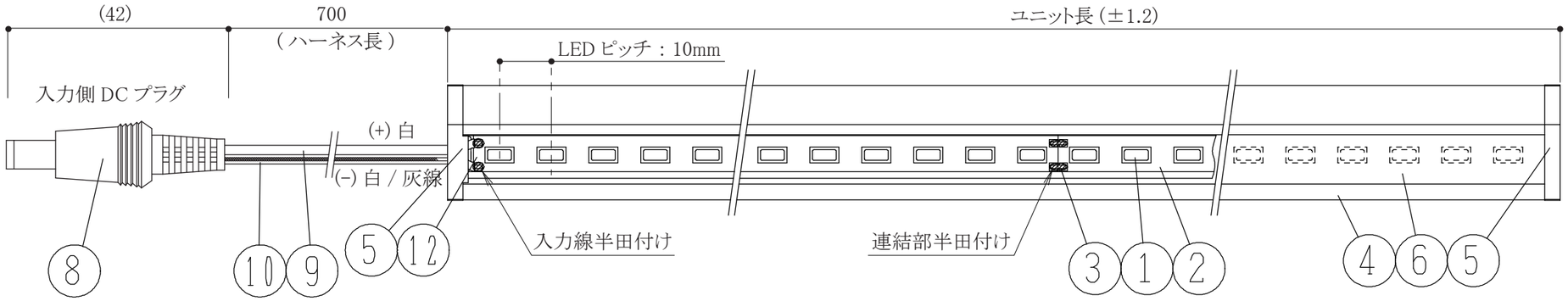

■ シェルフフック(左右2箇所)

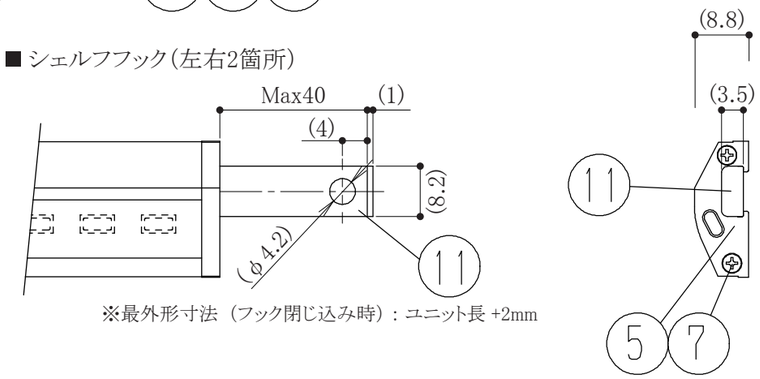

※最外形寸法 (フック閉じ込み時) : ユニット長 +2mm

■ 電気特性

項目	記号	ユニット長	TYP	単位	消費電力
入力電圧	Vin	−	24.0	V	
入力電流	Iin	310	250	mA	6.0W
		610	500	mA	12.0W
		910	750	mA	18.0W
		1210	1,000	mA	24.0W
		1510	1,250	mA	30.0W
		1810	1,500	mA	36.0W

■ 型番説明

LLE − Q731 S H -10 -C/＊

- ＊: 中継側端子 / ﾌﾞﾗﾝｸ:無し C:コネクター
- C: 給電側端子 / C:コネクター P:DCプラグ
- 10: LEDピッチ / 10:10mm
- H: 光源色 / L:電球色(3,000K) W:温白色(3,500K) H:白色(4,000K) N:昼白色(5,000K)
- S: 形状 / S:傾斜角27°
- Q731: ユニット長 / 31:310mm 61:610mm 91:910mm 121:1210mm 151:1510mm 181:1810mm

■ 環境

項目	記号	定格			単位	
使用温度範囲	Ta	-10	～	40	℃	
環境相対湿度		5	～	95	%	(氷結 , 結露の無いこと)

ご注意！
1)LEDの製品特性上、同一型製品でも製品ごとに発光色や明るさのバラつきがある場合があります。
また、経年によるそれらの減退率もバラつきがありますのでご了承ください。
2)取付に関しては取付面が器具重量に十分耐えられるか必ず確認してください。
3)LED点灯中の本体は熱を持ちますが異常ではありません。

■ オプション　LOH-100 : 入力ハーネス(L=2000)
LPS-500シリーズ : 専用電源
LPCシリーズ : 調光器

⚠ 安全に関するご注意

・本器具は-10～40℃の使用環境温度で使用するように設計されております。
高温で使用するとLEDの短寿命、火災の原因となります。
・屋内専用です。屋外や直射日光の当たる状態での使用はしないでください。
破損や事故の原因となります。
・本器具は非防水仕様です。水のかかる環境や水につけての使用はしないでください。
感電、火災の原因となります。
・指定の電源以外は使用しないでください。
・電源線(リードハーネス) 及び コネクターは確実に接続してください。感電、火災の原因となります。
・安全上、LEDを長時間直視しないでください。
・施工・点検時には必ず主電源を切ってください。切らずに行うと感電の危険があります。

No.	部品図番	部品名	材質・規格・処理	メーカー	数量
−	−	Pbﾌﾘｰ半田	M705 相当品	千住金属 他	適宜
12	G-80789	絶縁ﾃｰﾌﾟ	No.631S 0100 透明 幅9mm	寺岡製作所	適宜
11	G-80789	ｼｪﾙﾌﾌｯｸ	SPCC 三価ｸﾛﾒｰﾄ 相当	ﾒｰｶｰ各社	適宜
10	−	GND側ﾘｰﾄﾞ線	HVFF -F- 白/灰線 相当品	岩崎電線 他	1
9	−	Vin側ﾘｰﾄﾞ線	HVFF -F- 白 相当品	岩崎電線 他	1
8	−	DCﾌﾟﾗｸﾞ	2.1x5.5DCﾌﾟﾗｸﾞ 白 相当品	伊島精機 他	1
7	−	ﾀｯﾋﾟﾝねじ	鉄 0番1種ｻﾗ Bﾀｲﾄ 2x6 三価W	双信工業 他	4
6	−	ﾄｯﾌﾟｶﾊﾞｰ	PC 0.51 透明/拡散 相当	ﾒｰｶｰ各社	1
5	G-90663	ｴﾝﾄﾞｷｬｯﾌﾟ	PC ｶﾗﾊﾞｰ-301-10 ｱｲｷﾞﾘｰ 相当	住友ﾀﾞｳ 他	2
4	G-80785	ｱﾙﾐﾌﾚｰﾑ	ｱﾙﾐﾆｳﾑ A6063S 白色電着ｱﾙﾏｲﾄ	住軽ﾃｸﾉ 他	1
3	−	連結ﾋﾟﾝ	りん青銅 錫ﾒｯｷ □0.64 3mm	ｵｰﾄｽﾌﾟﾗｲｽ	適宜
2	−	LED回路基板		白土ﾌﾟﾘﾝﾄ 他	適宜
1	−	LED	ﾐﾄﾞﾙﾊﾟﾜｰﾀｲﾌﾟ	各社	適宜

品番		REVISION	DRAWN	DATE	TOLERANCE	MATERIAL	MATERIAL NO.
LLE-Q700S シリーズ (DC24V入力タイプ・DCプラグ仕様)	7						
	6					DATE 2018/05/30	USED
	5						
	4						
	3					DESIGNED / DRAWN	CHECKED / APPROVED
	2						
	1						

UNIT	SCALE	ANGLE	REMARK
			TITLE: 承認図

YOSHICHU MANNEQUIN

PART NO.